LoV - Vanilla Overdrive Mk II - Tonestack

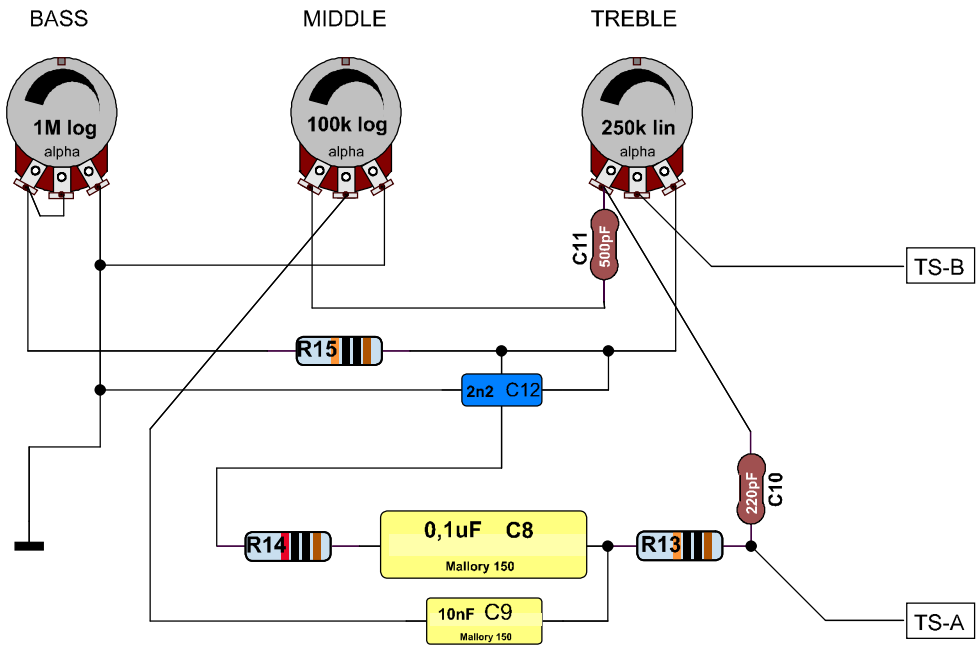

Copyright by Tube-Town GmbH
Nur für private / nicht kommerzielle Anwendung. Diese Datei darf nicht auf Sites ausserhalb von www.tube-town.net verlinkt werden.
Only for private / non commercial use. Permission refused for posting / serving this diagram from any site other than www.tube-town.net

Änderungen			Datum	Name	Bezeichnung	Blattzahl:
Datum	Name	gez.:	07/2009		Vanilla Overdrive Mk II Tonestack - Layout	
		gepr.:				Blatt-Nr.:
					Zeichnungs-Nr.:	