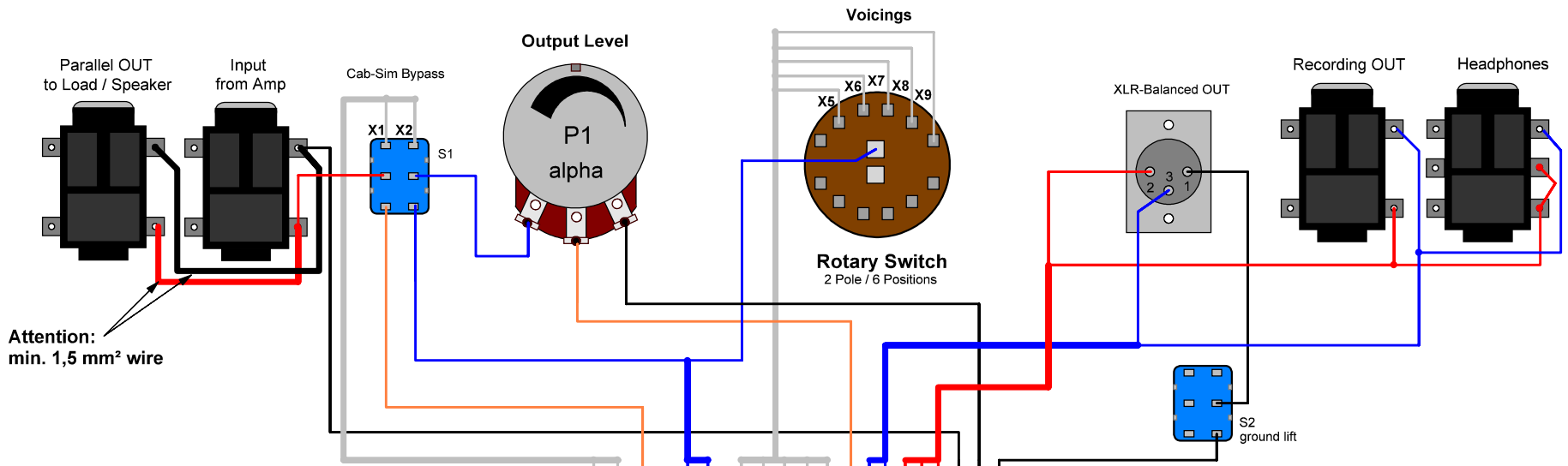

Wichtig:
- Eine Last muss immer am "OUT" angeschlossen sein.
- "Headphone Out" funktioniert nur mit einem Stereo Klinkenstecker
- Der Ground-Lift wirkte auf den "XLR Out"

Importand:
- A load MUST always be connected to the parallel OUT!
- Headphone OUT works only with a stereo plug.
- Ground Lift only affects the XLR balanced OUT.

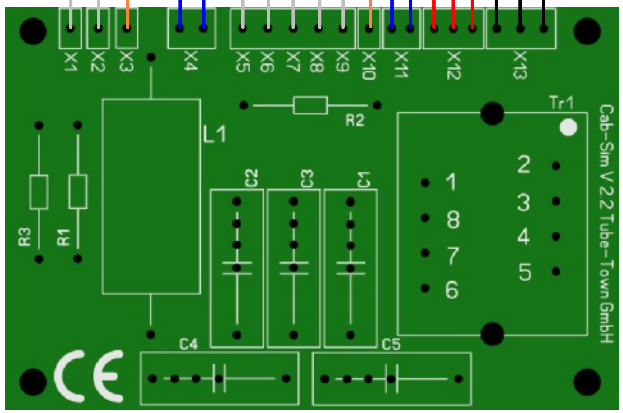

Bauteileliste / Partlist

R1	2,2 kOhm
R2	220 Ohm
R3	4,7 kOhm
C1	0,022 µF
C2	0,047 µF
C3	0,068 µF
C4	0,1 µF
C5	0,22 µF
L1	100 mH
P1	10 kA
Tr1	LTR-110

Copyright by Tube-Town GmbH
Nur für private, nicht kommerzielle Anwendung. Nachbau und Verwendung auf eigene Gefahr.
Only for private, non commercial use. Build and use it at your own risk.

Änderungen

Bezeichnung:	TT Cab-Sim
Datum:	Nov 2013
Name:	
Zeichnungs-Nr.:	V 2.2

Blatt von

Layout: Tube-Town HOT STUFF - COOL SOUNDS